Instructions

GRACO

3A0760D
FR

AirMax Compresseur d'Air de Gaz

-Pour la livraison d'air comprimé-
-Pour utilisation extérieur seulement-

INSTRUCTIONS DE SÉCURITÉ IMPORTANTES
Lire tous les avertissements et instructions de ce manuel.
SAUVEGARDER CES INSTRUCTIONS.

Modèle	Puissance du moteur et la marque	Pression maximum de service		
		PSI	MPa	bar
1310G	Honda 200 cc (9,7)	125	0,86	8,6
1720G	Honda 270 cc (9,7)	175	1,21	12,1

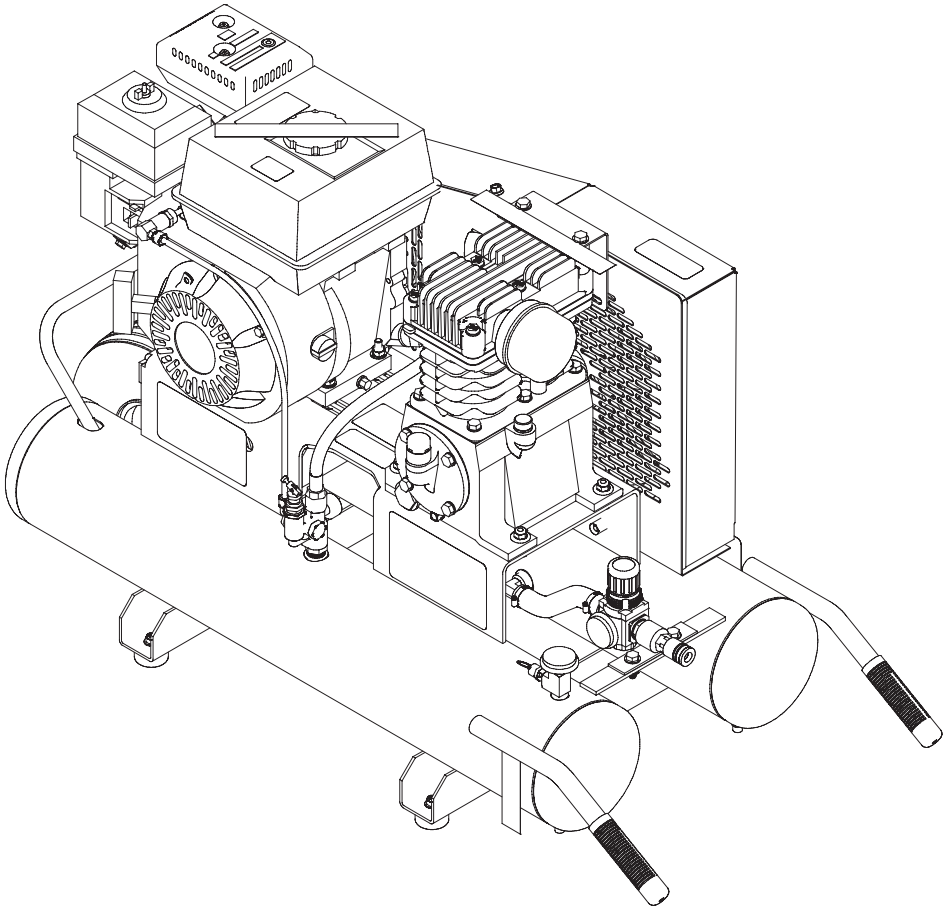

CE

PROVEN QUALITY. LEADING TECHNOLOGY.

37-1106 041811

TABLE DES MATIÈRES

Important **3**
Risques De Brûlures **3**
Précautions Contre Incendie Et Explosion **3**
Danger Toxique **4**
Risques De Brûlure **4**
Danger D'air Comprimé **4**
Danger Représenté Par Les Pièces En Mouvement **5**
Dangers En Cas De Mauvaise Utilisation De L'appareil **5**
Équipement De Protection Du Personnel **5**
Identification Des Composants **6**
Instructions D'installation Et De Préparation **9**
Configuration Initiale 9
Moteur À Essence À 4 Temps 10
Liste De Contrôle Préalable 10
Instructions D'utilisation **11**
Mise En Marche 11
Arrêt 11
Instructions De Maintenance **12**
Guide De Dépannage **13**
Remarques **15**
Compresseur D'air - Pièces **16**
262360 - Model 1310G 16
Montage De La Pompe - Pièces **18**
16E739 (Pour Utiliser Avec Le Model 1310G) 18
Compresseur D'air - Pièces **20**
262361 - Model 1720G 20
Montage De La Pompe - Pièces **22**
16E738 (Pour Utiliser Avec Le Model 1720G) 22
Remarques **24**
Caractéristiques Techniques **25**
Garantie Graco Standard **26**

THIS SPARK IGNITION SYSTEM COMPLIES WITH CANADIAN ICES-002.
CE SYSTÈME D'ALLUMAGE PAR ÈTINCELLE EST CONFORME À LA NORME NMB-002 DU CANADA.

Les avertissements suivants concernent la configuration, l'utilisation, l'entretien et la réparation de cet équipement. Le point d'exclamation vous renvoie à une mise en garde générale et le symbole de danger fait référence à des risques particuliers aux procédures. Lorsque ces symboles apparaissent dans le texte du présent manuel, veuillez vous référer à ces avertissements. Les symboles et avertissements de danger spécifiques au produit qui ne sont pas couverts dans cette section pourront apparaître dans le texte du présent manuel lorsque cela s'applique.

⚠ WARNING

IMPORTANT

Les gaz d'échappement de ce produit contiennent des produits chimiques connus dans l'État de la Californie comme causant du cancer, des malformations congénitales ou autres anomalies de reproduction.

Ce produit contient un ou plus de produits chimiques connus dans l'État de la Californie comme causant du cancer, des malformations congénitales ou autres anomalies de reproduction.

Ce qui suit est exigé para la Loi de l'État de la Californie, Section 4442 du Code de la Californie des ressources publiques. D'autres États peuvent avoir une loi similaire. Les lois fédérales sont appliquées sur les territoires fédéraux.

- Un pare-étincelles doit être ajouté à l'échappement de ce moteur s'il est utilisé sur toutes forêts recouvertes, brosse couvertes ou terrains nus recouverts de gazon. Le pare-étincelles doit être maintenu en bon état de fonctionnement par l'utilisateur.
- Consultez votre concessionnaire du moteur ou de l'équipement pour les options du pare-étincelles.

RISQUES DE BRÛLURES

Des lésions graves ou mortelles peuvent se produire à partir d'une explosion du réservoir d'air si celui-ci n'est pas correctement maintenu.

- Drainez le réservoir d'air quotidiennement après chaque utilisation pour éviter que l'humidité s'accumule dans le réservoir d'air.
- Si le réservoir d'air développe une fuite, remplacez-le immédiatement. Ne jamais réparer, souder ou apporter des modifications au réservoir d'air ou ses pièces jointes. N'utilisez que des pièces de réparations originales pour votre compresseur d'air.
- Ne faîtes jamais des ajustements à la pression réglé en usine.

Des blessures graves peuvent se produire à partir d'une défaillance du compresseur d'air ou d'explosion des accessoires si des composants du système, des pièce jointes ou des accessoires sont utilisés incorrectement.

- Ne jamais dépasser les valeurs de pression maximale admissible de pièces jointes du fabricant.
- À cause de la chaleur extrême, n'utilisez pas de tube en plastique ou de plomb d'étain soudé pour une conduite de refoulement.
- Ne jamais utiliser le compresseur d'air pour gonfler de petits objets à faible pression tels que les jouets.

PRÉCAUTIONS CONTRE INCENDIE ET EXPLOSION

Des blessures graves ou mortelles peuvent survenir aux étincelles normales dans le système d'allumage du moteur ou d'échappement/silencieux des moteur.

- Utilisez toujours le compresseur d'air dans des endroits bien ventilés sans vapeurs inflammable, poussière de combustible, gaz ou autres matériaux combustible.
- Ne fumez pas prêt du matériel inflammable de pulvérisation. Localisez le compresseur d'air au moins à 60 m de l'endroit de pulvérisation. (un tuyau supplémentaire peut être exigé.)
- Le moteur fait des étincelles. Ne pas le mettre en marche dans un environnement inflammable. Suivez toutes les instructions et précautions fournies avec le matériel qui doit être pulvérisé.
- Cette équipement comprend des pièces, tels que les interrupteurs à pression, récipients, arcs produits ou étincelles et, par conséquent, lorsqu'il se trouve dans un garage, il doit être dans une salle ou enclos pourvu à cet effet, ou devrait être à 18 pouces (457 mm) ou plus au-dessus du sol.

Des blessures ou la mort peut survenir à la suite d'alimentation inadéquate.

- Ne pas fumer pendant que vous remplissez le réservoir de combustible du moteur.
- Ne jamais remplir le réservoir de carburant quand le moteur tourne ou quand il est chaud. Laissez le moteur refroidir deux minutes avant de le remplir.

⚠ WARNING

- Ne le remplissez pas à l'intérieur ou dans un endroit peu ventilé.
- Remplissez toujours l'entement pour éviter la possibilité de renverser le combustible qui peut causer un risque d'incendie.
- Ne pas mettre le moteur en marche si le combustible est renversé. Essuyez l'unité et déplacez l'appareil loin du déversement. Évitez créer toute ignition jusqu'à ce que le combustible se soit évaporé.
- Ne stockez pas l'appareil près d'une flamme nue ou tout autre équipement, comme une cuisinière, un four, un chauffe-eau, etc., qui utilise une veilleuse ou des dispositifs qui peuvent provoquer une étincelle.

Des blessures graves peuvent se produire si les ouvertures de ventilation d'air du compresseur sont restreintes, provoquant le compresseur d'air à surchauffer et provoquer un incendie.

- Ne placez jamais des objets contre ou sur le compresseur d'air. Faire fonctionner le compresseur d'air au moins à 0,3m d'un mur ou un obstacle qui pourrait empêcher une ventilation correcte.

DANGER TOXIQUE

Des blessures graves ou mortelles peuvent survenir de l'inhalation de l'air comprimé. Le courant d'air peut contenir du monoxyde de carbone, des vapeurs toxiques ou des particules solides.

- Ne jamais inhaler l'air du compresseur soit directement, soit à partir d'un appareil respiratoire branché sur le compresseur d'air.

Des blessures graves ou mortelles peuvent survenir de l'inhalation de l'échappement du moteur.

- Ce compresseur d'air a été conçu pour l'utilisation extérieur. Ne jamais faire ce compresseur d'air marché dans un espace clos. S'assurer toujours que la ventilation est adéquate (air extérieur) pour la respiration et la combustion. Ceci évitera l'accumulation de gaz dangereux de monoxyde de carbone. Méfiez vous des endroits mal aérés, ou des zones d'échappement de ventilation insuffisantes.

Les matériaux pulvérisés comme la peinture, les solvants de peinture, décapants, insecticides, désherbants, etc. contiennent des vapeurs nocives et des poisons.

- Faire marcher le compresseur d'air dans un endroit bien ventilé. Suivez toutes les consignes de sécurité fournies avec les matériaux que vous pulvérisez. L'utilisation d'un appareil respiratoire peut être nécessaire pour travailler avec certains matériaux.

RISQUES DE BRÛLURE

Des blessures graves pourraient survenir lorsque vous touchez des pièces métalliques exposées. Ces zones peuvent rester chaudes pendant un certain temps après que le compresseur d'air soit arrêté.

- Ne jamais laisser une partie de votre corps ou d'autres éléments prendre contact avec les pièces métalliques exposées sur le compresseur d'air.
- Ne jamais laisser une partie de votre corps en contact avec le silencieux du moteur ou des zones adjacentes.

DANGER D'AIR COMPRIMÉ

Dommages des tissus mous peuvent se produire à partir de flux d'air comprimé.

- Toujours porter des lunettes de sécurité pour protéger les yeux de débris volants.
- Ne jamais diriger le flux d'air vers aucune partie de votre corps, une autre personne ou un animal.
- Ne jamais laisser l'air sous pression dans le compresseur d'air. Couper la pression d'air du compresseur et soulager lors du stockage ou tenter l'entretient.

Des blessures graves peuvent se produire à partir de débris propulsés à grande vitesse du flux d'air comprimé.

- Maintenir toujours une distance de sécurité des personnes et des animaux pendant le fonctionnement du compresseur d'air.
- Ne pas déplacer le compresseur d'air quand le réservoir d'air est sous pression. Ne pas essayer de déplacer le compresseur d'air en tirant un des tuyau.

⚠ WARNING

DANGER REPRÉSENTÉ PAR LES PIÈCES EN MOUVEMENT

Risque de blessures corporelles en déplaçant les pièces.

- Avant d'effectuer la maintenance éteignez toujours le compresseur d'air. Purgez la pression du tuyau à air et débranchez le fil de la bougie pour empêcher le démarrage du moteur de façon inattendue. Toutes les réparations au compresseur d'air doivent être faites par une personne de service autorisée.
- Ne pas le mettre en marche sans une protection/couverture protectrice. Éteignez toujours le compresseur d'air avant d'enlevez les protections. Remplacez les protections/couvertures endommagé avant l'utilisation du compresseur d'air.

DANGERS EN CAS DE MAUVAISE UTILISATION DE L'APPAREIL

Toute mauvaise utilisation du matériel peut provoquer des blessures graves, voire mortelles.

- Vérifiez l'équipement tous les jours. Réparez ou remplacez immédiatement les pièces usées ou endommagées uniquement par des pièces de rechange d'origine du fabricant.
- Ne pas modifier cet équipement.
- Utilisez le matériel uniquement aux fins auxquelles il est destiné. Pour plus d'information, appelez votre distributeur Graco.
- Écartez les flexibles et câbles électriques des zones de circulation, des bords coupants, des pièces en mouvement et des surfaces chaudes.
- Se conformer à toutes les règles de sécurité applicables.
- Ne jamais laisser les enfants ou adolescents utiliser ce compresseur d'air !
- Toujours rester alerte et surveiller ses gestes.
- Ne pas faire fonctionner le compresseur d'air lorsque vous êtes fatigué ou sous l'influence d'alcool ou de drogues.
- Sachez comment arrêter le compresseur d'air. S'assurer de parfaitement connaître tous les contrôles.

ÉQUIPEMENT DE PROTECTION DU PERSONNEL

Vous devez porter un équipement de protection approprié quand vous travaillez ou vous trouvez dans la zone de fonctionnement de l'équipement pour éviter des blessures graves telles que des lésions oculaires, l'inhalation de fumées toxiques, les brûlures et la perte de l'audition notamment. Cet équipement comprend ce qui suit, cette liste n'étant pas exhaustive :

- Lunettes protectrices et casque de protection de l'audition.

Identification des composants

262361 - Model 1720G

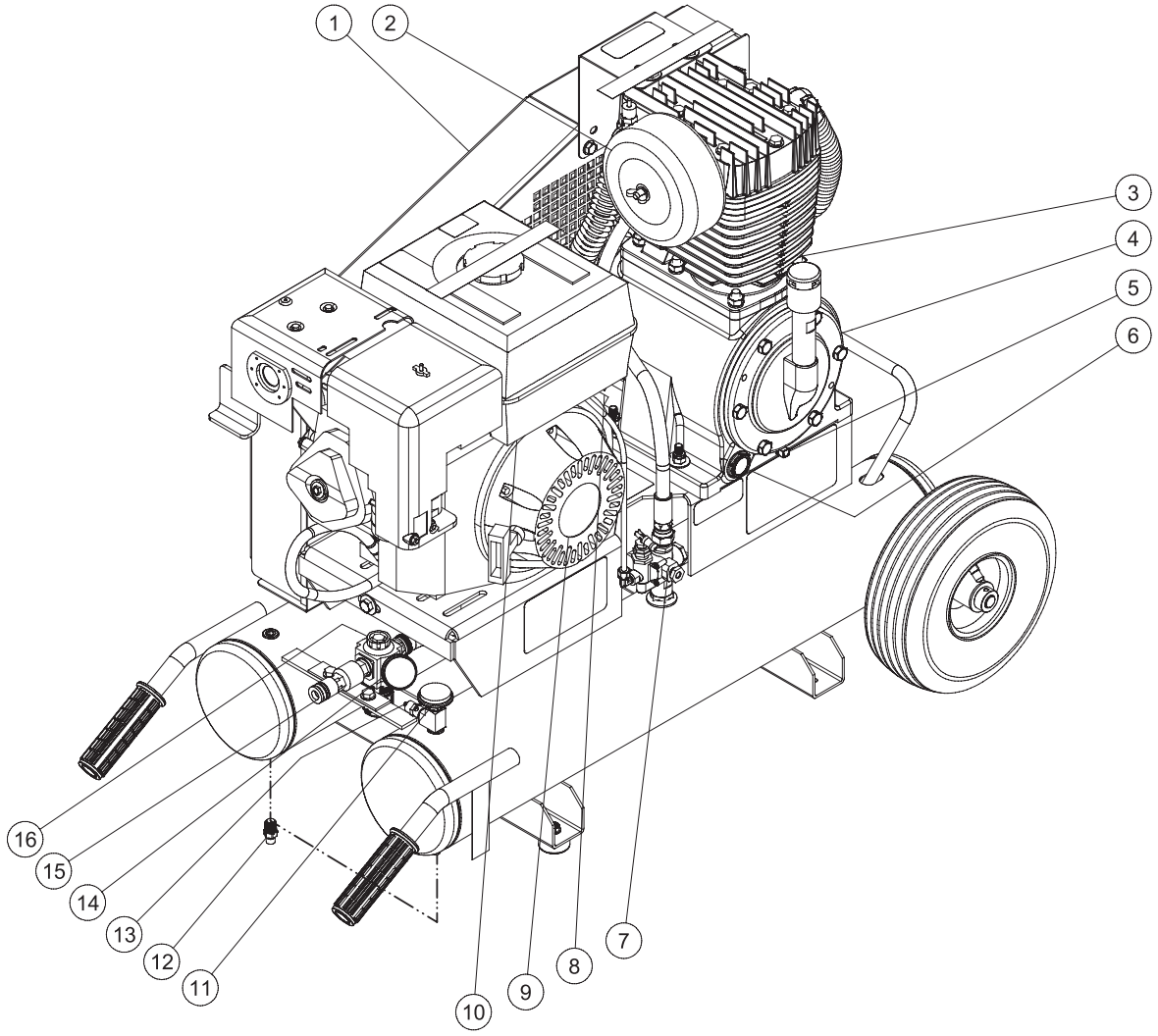

Repère	Description	Repère	Description
1	Protection de la courroie	9	Moteur
2	Filtre à air	10	Contrôle de l’accélérateur d’air
3	Porte du Filtre d’huile	11	Manomètre - Psi réservoir
4	Pompe du compresseur d’air	12	H Robinet de purge
5	Drainage de l’huile de la pompe	13	Vanne de décompression
6	Voyant du niveau d’huile	14	Manomètre - Psi sortie
7	Vanne pilote	15	Raccord de sortie
8	Bouton de commande moteur	16	Régulateur de pression

Identification des composants

262360 - Model 1310G

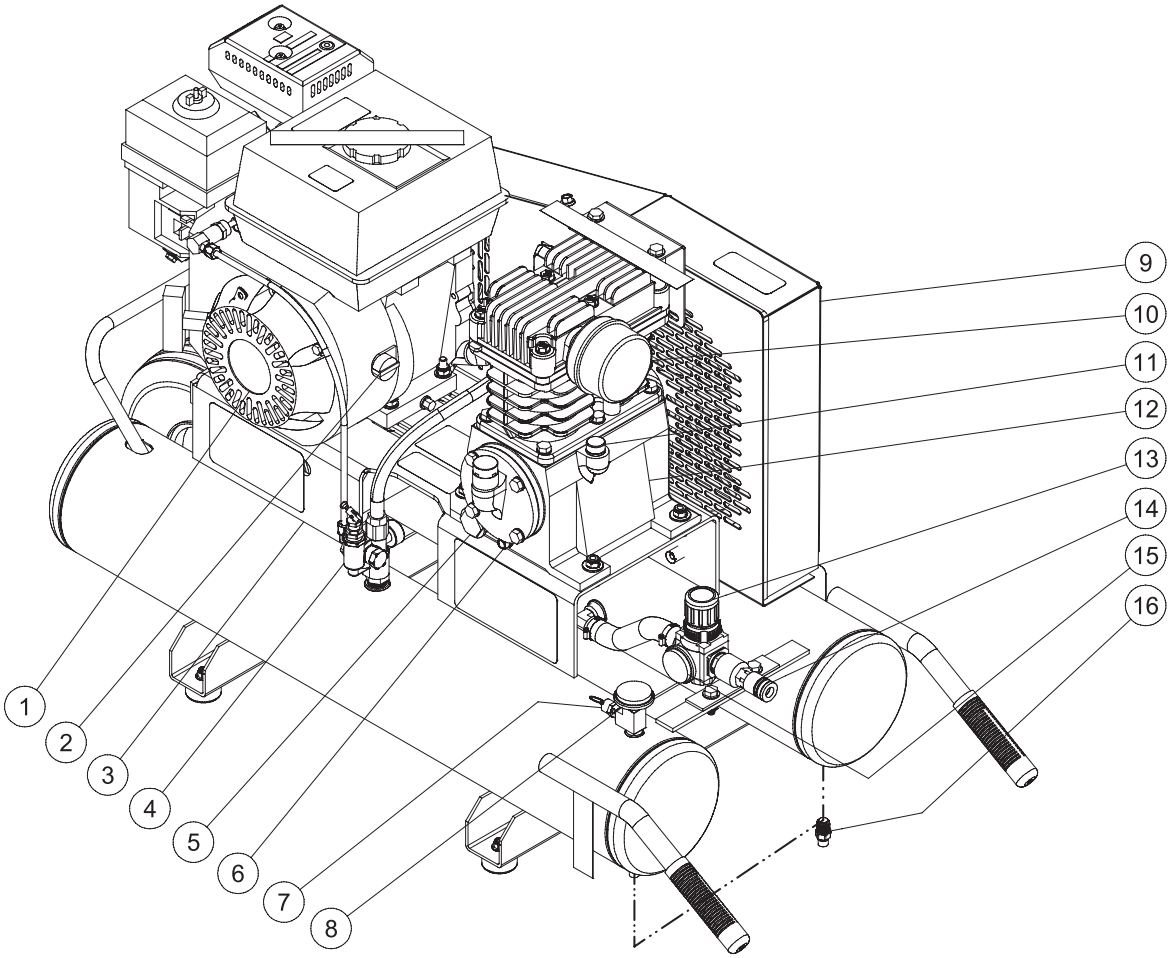

Repère	Description	Repère	Description
1	Moteur	9	Protection de la courroie
2	Bouton de commande moteur	10	Filtre à air
3	Contrôle de l'accélérateur d'air du moteur	11	Porte du Filtre d'huile
4	Vanne pilote	12	Pompe
5	Voyant du niveau d'huile	13	Régulateur de pression
6	Drainage de l'huile de la pompe	14	Raccord de sortie
7	Soupape de pression	15	Manomètre - Psi sortie
8	Manomètre - Psi réservoir	16	H Robinet de purge

Identification des composants

VANNE DE SÉCURITÉ : Cette vanne est conçue pour éviter les défaillances du système en allégeant la pression du système lorsque l'air comprimé atteint un niveau prédéterminé. La vanne est préréglée par le fabricant et ne doit être modifié en aucune façon. Pour vérifier si la vanne fonctionne correctement, tirez l'anneau. La pression d'air ne devrait échapper. Lorsque l'anneau est relâché, il sera remis à zéro.

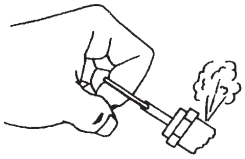

VANNE PILOTE : Lorsque l'interrupteur est en position verticale, tout l'air du compresseur d'air est évacué par le silencieux de refoulement. Cela donne une fonction de démarrage facile. Pour un fonctionnement normal, la bascule est dans la position 90º.

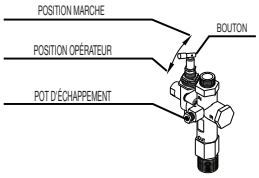

FILTRE D'ADMISSION D'AIR : Ce filtre est conçu pour nettoyer l'air en entrant dans la pompe. Pour que la pompe reçoive en permanence un approvisionnement d'air frais, sec et propre, ce filtre doit toujours être propre et de l'ouverture de ventilation de toute obstruction. Remplacez le filtre si nécessaire.

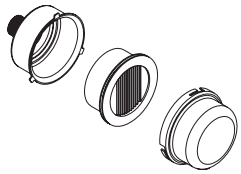

ORIFICE/PORTE DE REMPLISSAGE D'HUILE. Versez l'huile dans l'orifice/porte de remplissage d'huile si nécessaire.

VOYANT DU NIVEAU D'HUILE Le voyant d'huile affiche le niveau d'huile dans la pompe. Le niveau d'huile devrait être au centre du voyant d'huile. S'il est bas, ajoutez de l'huile non détergente SAE 30.

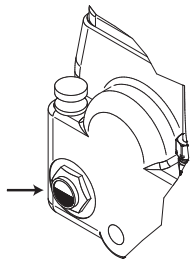

Modèle 1310G

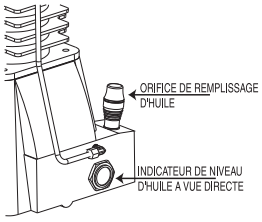

Modèle 1720G

POMPE DE COMPRESSEUR D'AIR (première étape) : Pour compresser l'air, les pistons montent et descendent dans les cylindres. Sur la descente, l'air est aspiré par les soupapes d'admission d'air tandis que les soupapes d'échappement restent fermées. Sur le mouvement ascendant, l'air est comprimé, les soupapes d'admission et à proximité de l'air comprimé est forcé à travers les soupapes d'échappement, dans la conduite de refoulement, par la vanne pilote et dans le réservoir d'air.

POMPE DE COMPRESSEUR D'AIR (deuxième étape) : Une pompe à deux étages du compresseur utilise deux cylindres de différentes tailles avec soupapes d'admission du cylindre deuxième plus petit lié à la soupape d'échappement du premier cylindre plus grande. Sur le coup en bas du grand cylindre, l'air est aspiré à travers la soupape d'admission tandis que la soupape d'échappement reste fermée. Sur le mouvement ascendant, l'air est comprimé, la soupape d'admission se ferme et l'air comprimé est forcé à travers la soupape d'échappement, dans l'inter-refroidissement et à travers la soupape d'admission du cylindre deuxième plus petit de sa course descendante. Sur le mouvement ascendant du petit cylindre, la soupape d'admission se ferme et l'air comprimé est comprimé une seconde fois et contraint à la soupape d'échappement dans la conduite de refoulement, par l'intermédiaire du clapet du réservoir et dans le réservoir d'air.

MANOMÈTRE DU RÉSERVOIR D'AIR : Le manomètre du réservoir d'air indique la pression d'air de réserve dans le réservoir d'air.

RÉGULATEUR DE PRESSION : La pression d'air venant du réservoir d'air est contrôlé para le bouton giratoire régulateur. Tournez le bouton giratoire régulateur de pression dans le sens des aiguilles d'une montre pour augmenter la pression de refoulement, et dans le sens inverse des aiguilles d'une monstre pour la diminuer.

MANOMÈTRES DE SORTIE PRODUIT : Le manomètre de sortie indique la pression d'air disponible du côté de la sortie du régulateur. Cette pression est contrôlée para le régulateur et est toujours inférieure ou égale à la pression du réservoir.

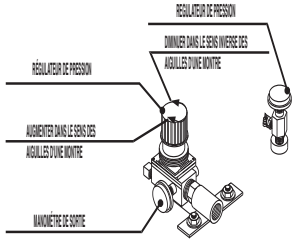

VANNE DE DRAINAGE DU RÉSERVOIR D'AIR : La vanne de drainage est utilisé pour enlever l'humidité de l'air du(es) réservoir(s) après que le compresseur d'air soit coupé. **NE JAMAIS essayer d'ouvrir la vanne de drainage quand plus de 10 PSI de pression d'air est dans le réservoir d'air !** Pour ouvrir la vanne de drainage, tournez le bouton giratoire dans le sens inverse des aiguilles d'une montre.

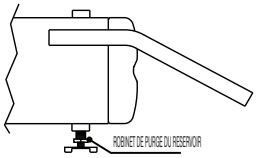

INSTRUCTIONS D'INSTALLATION ET DE PRÉPARATION

Configuration initiale

Lisez les précautions de sécurité avant de configurer le compresseur d'air. L'information suivante contient des instructions de fonctionnement et de maintenance.

Assurez-vous que le niveau d'huile dans la pompe du compresseur d'air est adéquate. S'il est bas, ajoutez de l'huile non détergent SAE 30w.

REMARQUE

Afin d'éviter d'endommager le compresseur d'air, n'inclinez pas le compresseur d'air transversalement ou longitudinalement plus de 10º.

Placez le compresseur d'air au moins à 30 cm d'obstacles qui peuvent empêcher une bonne ventilation.

Ne placez pas le compresseur d'air dans une zone :

- Où il y a des preuves d'huile ou de fuite de gaz.
- Où il y a des vapeurs de gaz inflammable ou matériaux qui puissent être présent.
- Où les températures de l'air tombent sous les 0º C ou passent au-dessus des 40º C.
- Où l'air et l'eau très sales peuvent être aspirés dans le compresseur d'air.

Ne travaillez pas dans un endroit fermé. Utiliser l'appareil uniquement dans des locaux bien aérés. L'échappement du moteur contient du monoxyde de carbone, un gaz toxique sans ordre et invisible. Respirer le gaz peut causer des blessures graves, des maladies et même la mort.

INSTRUCTIONS D'INSTALLATION ET DE PRÉPARATION

Moteur à essence

Consultez « les Précautions d'incendie et d'explosion » pg. 3, avant le ravitaillement.

Localisez les Décalques de Sécurité sur votre appareil et tient compte de leurs précautions.

Lisez le mode d'emplois du moteur qui est fourni avec le compresseur d'air pour les procédures de démarrage d'entretien correct du moteur.

Un minimum de combustible de 86 octane est recommandé pour l'utilisation avec cette appareil. Ne mélangez pas l'huile avec l'essence.

Achetez l'essence en quantité qui puisse être utilisé dans les 30 heurs qui suivent. L'utilisation d'essence propre, fraîche et sans plomb est recommandé. L'essence au plomb peut être utilisée si l'essence sans plomb n'est pas disponible. Ne pas utiliser d'essences contenant du méthanol.

Vérifiez le niveau d'huile du moteur avant de démarrer le moteur. (consultez le mode d'emplois du moteur)

Remplissez le réservoir de combustible en fonction des instructions du mode d'emplois du moteur.

Consultez le mode d'emplois du moteur pour toute maintenance ou tout ajustement nécessaires.

Liste de contrôle préalable

1. Contrôlez le niveau d'huile. Ajoutez de l'huile SAE 10W–30, si nécessaire.
2. Enlevez toute humidité dans le réservoir d'air du compresseur d'air.

Risque de blessures corporelles. NE JAMAIS essayer d'ouvrir la vanne de drainage du réservoir d'air quand plus de 10 PSI de pression d'air est dans le réservoir d'air.

3. Éliminez la pression excessive avec un outil pneumatique, puis ouvrez la Vanne de Drainage du Réservoir d'Air au fond du réservoir d'air. Fermez hermétiquement pendant le drainage.
4. Assurez-vous que l'interrupteur du moteur est en position éteinte.
5. Assurez-vous que la soupape de sécurité fonctionne correctement.
6. Assurez-vous que toutes les protections et couvertures sont en place et solidement fixés.

N'altérez ou ne modifiez pas cet équipement sous aucun prétexte !

L'utilisation incorrect de cet appareil peut causer des blessures graves !

INSTRUCTIONS D'UTILISATION

Mise en marche

Lisez le mode d'emplois avant de le mettre en marche. N'essayez pas de mettre en marche ce compresseur d'air avant d'avoir lu et compris toutes les précautions de sécurité et les instructions énumérées dans ce manuel.

1. Retournez la bascule sur le dessus de la valve pilote en position verticale. Cela permet un démarrage à vide. Le compresseur d'air va décharger et permettra le démarrage du moteur.
2. Démarrez le moteur. Consultez le manuel du pistolet.
3. Quand le moteur a fonctionné pendant 1-2 minutes, retournez la bascule de nouveau dans sa position initiale.
4. Réglez la pression en ajustant le régulateur de pression dans le sens inverse des aiguilles d'une montre pour moins de pression et dans le sens des aiguilles d'une montre pour plus de pression.

REMARQUES

Si vous remarquez un bruit ou une vibration étrange, arrêtez le compresseur d'air et consultez le « Dépannage ».

Arrêt

1. Pour arrêter le compresseur d'air, déplacez l'interrupteur du moteur à la position éteint. Consultez le manuel du pistolet.
2. Drainez l'air du réservoir d'air en relâchant l'air avec un outil pneumatique ou en tirant sur la soupape de sécurité.
3. Une fois que les registres du manomètres sous les 4,5kg, ouvrez la vanne de drainage sous chaque réservoir d'air pour drainer toute humidité.
4. Arrêtez le compresseur d'air pour le refroidir.
5. Essuyez le compresseur d'air pour nettoyer et entreposer dans un endroit sûr et qui ne congèle pas.

INSTRUCTIONS DE MAINTENANCE

Lisez le mode d'emplois avant d'effectuer la maintenance. Les procédures suivantes doivent être effectuées quand vous arrêtez le compresseur d'air pour la maintenance ou le service.

1. Mettre le compresseur en marche.
2. Débranchez le fil de la bougie du moteur.
3. Ouvrir tous les drainages.
4. Attendez que le compresseur d'air refroidisse avant de commencer le service.

Intervalle	Intervention
Tous les jours	Contrôle des niveaux d'huile. Contrôlez le niveau d'huile du moteur. Inspection de fuite d'huile. Vérifiez le filtre d'air du moteur. Drainez la condensation dans le(s) réservoir(s) d'air. Vérifiez les protections/couvertures. Vérifiez s'il y a un bruit/une vibration inhabituel(le). Cherchez d'éventuelles fuites.
Toutes les semaines	Nettoyez l'extérieur du compresseur. Vérifiez le filtre d'air.
Tous les mois	Vérifiez la ceinture. Vérifiez la soupape de sécurité.
Heure	Changez l'huile de la pompe*. Remplacez le filtre. Vérifiez la bougie du moteur.

REMARQUES

* La pompe à huile doit être remplacée après les 50 premières heures de fonctionnement et à chaque 200 heure ou 3 mois, celui qui vient en premier.

Le moteur à huile doit être remplacé après les 8 premières heures de fonctionnement et à chaque 50 heure ou 3 mois, celui qui vient en premier.

À chaque 2 ans, un Technicien de Service Autorisé doit vérifier la vanne de vérification, vannes d'admission et vannes de livraison.

Guide de dépannage

Problème	Cause	Solution
Le moteur ne veut pas démarrer.	Plusieurs problèmes du moteur.	Reportez-vous au mode d'emplois du moteur qui vient avec votre appareil.
	Contrôler le niveau d'huile du moteur.	Le moteur est équipé avec un Système d'Alerte d'Huile qui ne permettra pas le moteur démarrer si le niveau d'huile est bas. Ajoutez l'huile, si nécessaire.
Fonctionnement bruyant.	Poulie du moteur ou le volant de la pompe relâché.	Poulie du moteur ou le volant resserré.
	Manque d'huile dans la pompe.	Ajoutez la quantité d'huile correcte. Vérifiez s'il y a un endommagement des coussinets.
	Des dépôts de carbone sur les pistons ou les soupapes.	Retirez la culasse et vérifiez-la. Nettoyez-la ou remplacez-la.
	Défaillance des coussinets, du piston ou du bielle.	Arrêtez le compresseur d'air. Contactez le Service à la clientèle de Graco.
La pression tombe dans le réservoir d'air ou une perte rapide de la pression quand le compresseur d'air est éteint.	Fuites d'air au niveau des connexions.	Permettez le compresseur d'air créer une pression au maximum permis. Éteignez et passez une solution d'eau avec du savon dans toutes les connexions. Vérifiez si les connexions ont des bulles d'air. Resserrez les connexions où il y a des fuites d'air.
	Fuite d'air dans le réservoir d'air.	Le réservoir d'air doit être remplacé. N'ESSAYEZ pas de réparer le réservoir d'air.
	Vanne pilote défectueuse.	Nettoyez-la ou remplacez-la.
Pression insuffisante à l'outil pneumatique ou accessoire.	Le régulateur de pression ne se tourne pas vers la pression suffisamment élevée ou défectueux.	Réglez le régulateur de pression à réglage approprié ou remplacez-le.
	Admission d'ai restreinte.	Nettoyez ou remplacez le kit du filtre d'admission d'air.
	Fuites d'air ou restrictions.	Vérifiez s'il y a des fuites et réparez-les.
	Tuyau ou connexions de tuyaux sont trop petits ou trop longs.	Remplacez par un tuyau ou des connecteurs plus grands.
	Ceinture de glissement.	Resserrez-la ou remplacez-la.
	Le compresseur d'air n'est pas suffisamment large pour l'ai exigé.	Vérifiez la quantité d'air accessoire. Si elle est supérieur à CFM ou l'alimentation de pression au compresseur d'air, utilisez un compresseur d'air plus grand.
	Restriction dans la vanne pilote	Nettoyez-la ou remplacez-la.
Fuites d'air dans la soupape de sécurité.	Il est possible que la soupape de sécurité soit défectueuse.	Faîtes fonctionner la soupape de sécurité manuellement en tirant sur l'anneau. Si la fuite persiste, elle doit être remplacée.
	Pression du réservoir d'air excessive.	Nettoyez, remettez à zéro ou remplacez la vanne pilote.
Fuites d'air au niveau de la pompe.	Joints défectueux.	Boulons à tête de couple : Une seule étape=5,18 m/kg. Une seule étape=5,18 m/kg.
Air soufflant du Filtre d'Admission d'Air.	Vanne (lame) d'admission défectueuse.	Contactez le Service à la clientèle de Graco.
Humidité dans l'air de décharge.	Condensation dans le réservoir d'air causé par un niveau élevé d'humidité atmosphérique ou le compresseur d'air n'est pas assez long.	Faîtes le compresseur d'air tourné un minimum d'une heure pour éviter que la condensation se forme. Drainez le réservoir d'air après chaque utilisation. Drainez le réservoir d'air plus fréquemment dans un temps humide et utilisez un filtre à air.

Guide de dépannage

Problème	Cause	Solution
La consommation excessive d'huile ou trop d'huile dans les tuyau.	Filtre d'admission d'air restreint.	Nettoyez-la ou remplacez-la.
	Le compresseur d'air sur une surface non nivelée.	Ne pas incliner le compresseur d'air plus de 10° dans quelconque direction quand il est en marche.
	Carter d'huile trop plein.	Drainez l'huile. Rechargez au bon niveau avec l'huile non détergent SAE-30W.
	Mauvaise viscosité.	Drainez l'huile. Rechargez au bon niveau avec l'huile non détergent SAE-30W.
	Jauge d'air bouchée d'huile.	Nettoyez.
	L'admission d'air du carter bouchée.	Nettoyez-la ou remplacez-la.
	Fuite d'huile.	Boulons à tête de couple : Une seule étape=5,18 m/kg. Une seule étape=5,18 m/kg.
	Segments de pistons usé ou cylindre rayé.	Contactez le Service à la clientèle de Graco.
L'huile a une apparence laiteuse.	Eau dans l'huile due à la condensation.	Changez l'huile et déplacez le compresseur d'air vers en environnement moins humide.

Remarques

Compresseur d’air - Pièces

262360 - Model 1310G

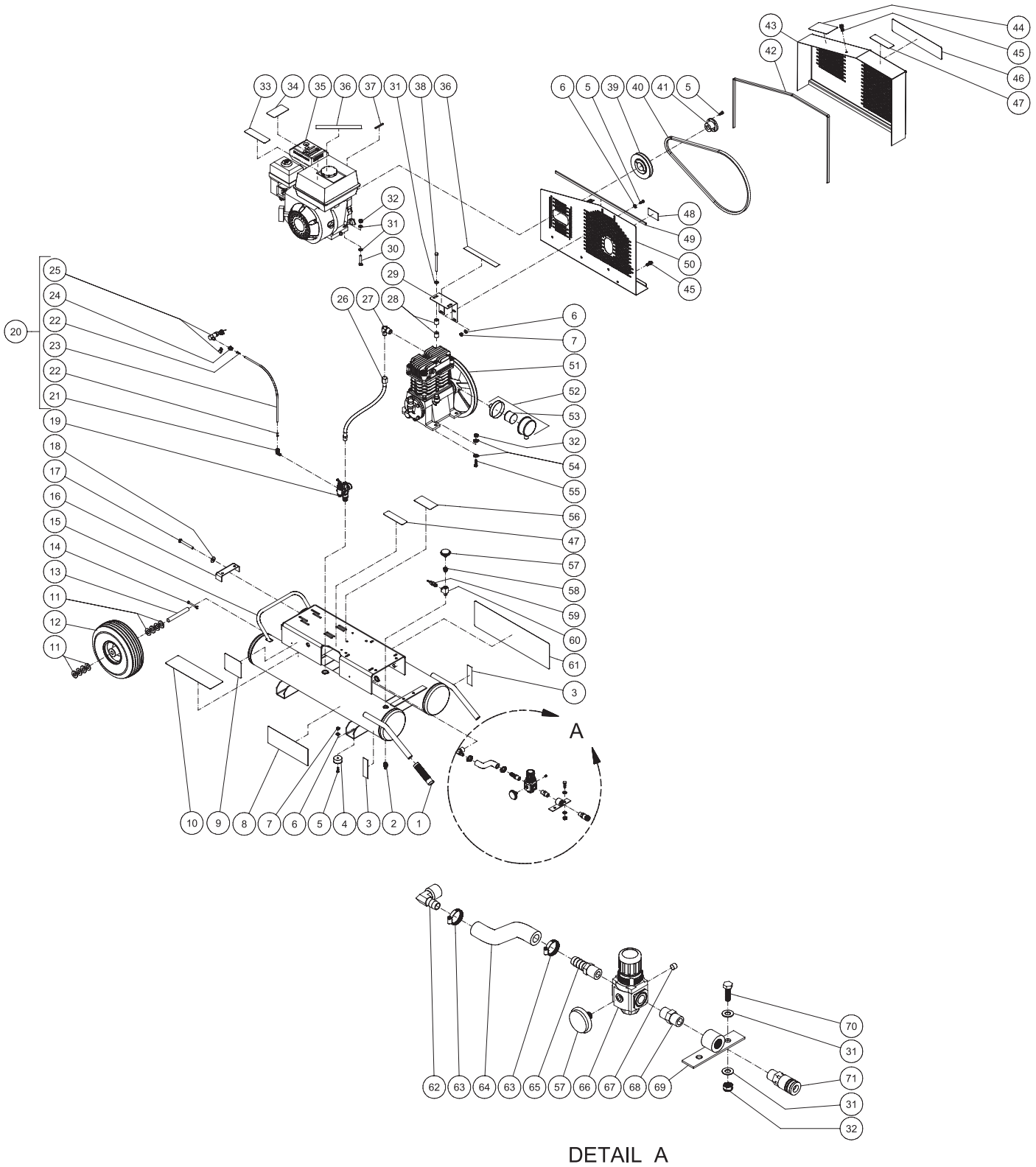

Compresseur d'air - Pièces

262360 - Model 1310G

	DESCRIPTION	PIÈCE #	QTÉ
1	Poignées de la crosse	16E762	2
2	Régulateur	16E719	2
3	Décalque - Drainez l'huile		2
4	Isolateur	16E686	4
5	Boulon	100022	8
6	Rondelle	110755	8
7	Écrou - 1/4-20	102040	6
8	Décalque - Graco Airmax 1310G	16E424	1
9 ▲	Décalque - Maintenance Instructions (E)		1
10▲	Décalque - Maintenance Instructions (S/F)		1
11	Rondelle	111841	8
12	ROUE	16E476	1
13	Axe	16E697	1
14	Clavette	16E755	2
15	Montage du réservoir d'air	N/A	1
16	Support resserré	16E699	1
17	Boulon	100454	1
18	Rondelle	100731	1
19	Vanne pilote	16E713	1
20	Contrôle de l'accélérateur d'air Montage	16E764	1
21	Coude	16E721	1
22	Support de tube	16E724	2
23	Tuyau *(60 cm exigé)	16E689	1
24	Écrou	16E720	1
25	Contrôle de l'accélérateur d'air	N/A	1
26	Flexible	16E688	1
27	Coude	16E728	1
28	Entretoise	16E751	4
39	Support protège-courroie	16E702	1
30	Boulon	802127	4
31	Rondelle	16E602	14
32	Écrou	111040	10
33▲	Danger d'incendie		1
34▲	Risque de brûlures		1
35	Moteur	16E658	1
36	Décalque - Vérifiez l'huile		2
37	Légende	197792	1

	Description	Pièce #	Qté
38	Boulon	16E734	2
39	Poulie	16E678	1
40	Ceinture	16E682	1
41	Douille	16E769	1
42	Bords *(1,22 m exigé)	16E492	1
43	Couverture protège-courroie	16E768	1
44▲	Décalque - Instructions d'utilisation (E)		1
45	Boulon	16E599	4
46▲	Décalque - Instructions d'utilisation (S/F)		1
47▲	Décalque - Risque de brûlure		2
48▲	Décalque - Protège-courroie en place		1
49	Bords *(91,44 cm exigé)	16E492	1
50	Revers du protège-courroie	16E767	1
51	Pompe	16E739	1
52	Montage du filtre d'air	16E696	1
53	Filtre	16E695	1
54	Rondelle	107194	8
55	Boulon	100521	4
56	Décalque - Vignette d'argent	N/A	1
57	Manomètre	16E707	2
58	Réducteur	16E715	1
59	Soupape de sécurité	16E705	1
60	Tél	16F025	1
61▲	Décalque - Attention/ Avertissement Danger (E/S/F)	N/A	1
62	Attache de tuyau souple	16E723	1
63	Collier de serrage	16E502	2
64	Tuyau	16J759	1
65	Attache de tuyau souple	16E482	1
66	Régulateur	16E706	1
67	Bouchon	16E729	1
68	Mamelon	156849	1
69	Régulateur de montage Support	16E698	1
70	Boulon	114251	2
71	Prise Qc	16F183	1
72▲	Ensemble de décalque, sécurité, (comprend 3, 9 10, 33, 34, 36, 44, 46, 47, 48, 61)	16F185	1

▲ Remplacement des décalques d'avertissement disponibles sans frais.

Montage de la pompe - Pièces

16E739 (pour utiliser avec le Model 1310G)

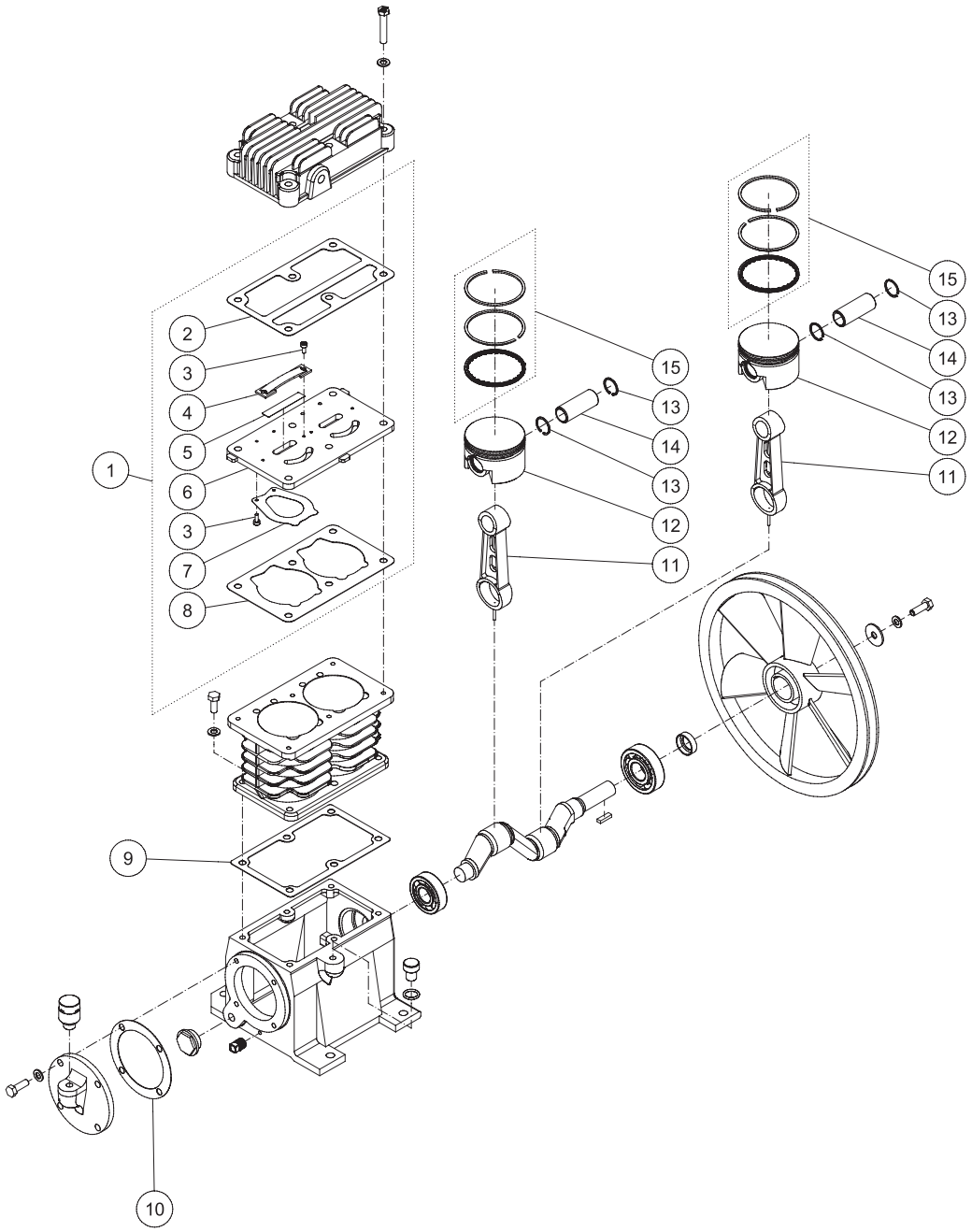

Montage de la pompe - Pièces

16E739 (pour utiliser avec le Model 1310G)

DESCRIPTION	PIÈCE #	QTÉ
Kit, Réparation, Assemblage de la plaque de la vanne Comprends 2-8 (1)	24E998	1
KIT, Réparation, joints de piston Comprend 15	24E999	2
KIT, Réparation, pistons Comprend 11-14	24F002	2
Kit, Réparation, Joints de la pompe Comprend 2, 8, 9, 10	24F001	1

Compresseur d’air - Pièces

262361 - Model 1720G

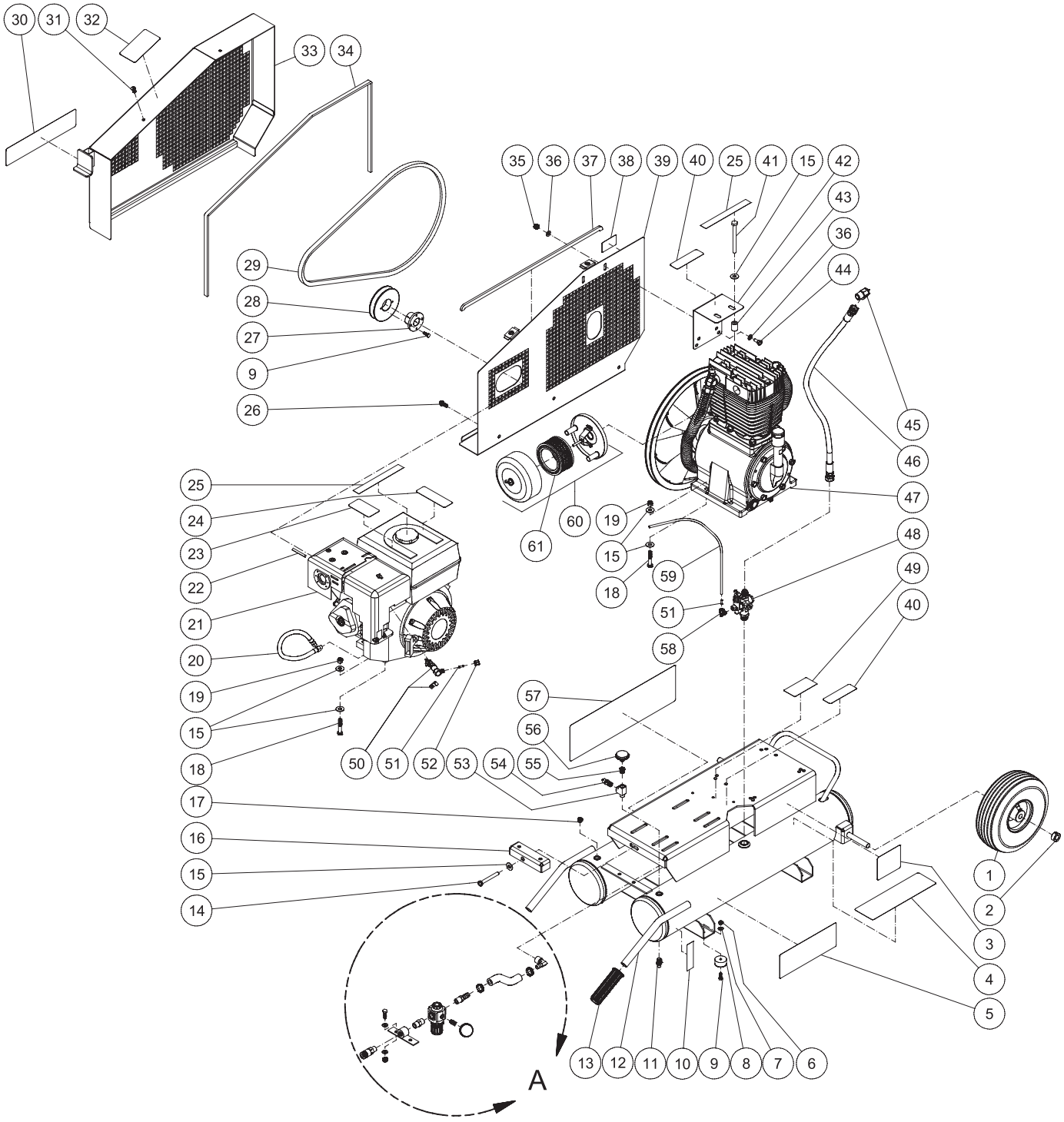

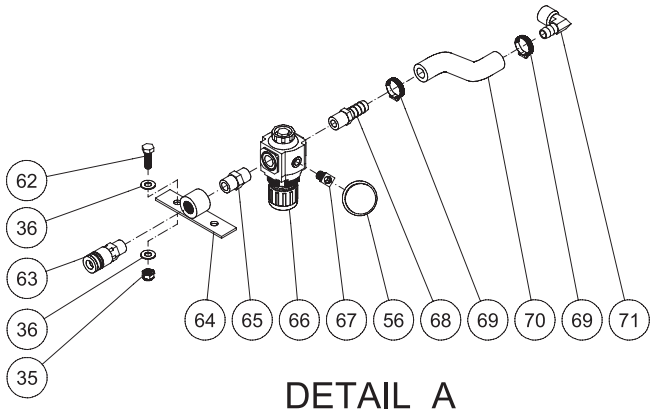

Compresseur d'air - Pièces

262361 - Model 1720G

	DESCRIPTION	PIÈCE #	QTÉ
1	Roue	16E476	2
2	Bague	16E750	2
3▲	Décalque - Maintenance Instructions (E)		1
4▲	Décalque - Maintenance Instructions (S/F)		1
5	Décalque - Graco Airmax 1720G	16E425	1
6	Écrou - 1/4-20	102040	2
7	Rondelle	110755	2
8	Isolateur	16E686	2
9	Boulon	100022	4
10	Décalque - Drainez l'huile	N/A	2
11	Régulateur	16E719	2
12	Fondoir	N/A	1
13	Poignées de la crosse	16E761	2
14	Boulon	100454	1
15	Rondelle plate	100731	19
16	Plaque de tendeur de courroie	16E700	1
17	Bouchon	16E587	1
18	Boulon	111803	8
19	Écrou	101566	8
20	Montage de drainage	16E760	1
21	MOTEUR, 5 hp, Honda	16E680	1
22	Légende	801137	1
23▲	Décalque - Risque de brûlures		1
24▲	Décalque - Risque d'incendie		1
25▲	Décalque - Vérifiez la bande d'huile		2
26	Boulon	16E599	3
27	Douille	15E517	1
28	Poulie	16E675	1
29	Ceinture	16E683	1
30▲	Décalque - fonctionnement Instructions - Gas (S/F)		1
31	Attache	16E748	2
32▲	Décalque - fonctionnement Instructions - Gaz (E)		1
33	Frontal du protège-courroie	16E766	1
34	Bords *(1,52 m exigé)	16E492	1
35	Écrou	111040	4
36	Rondelle	16E602	8
37	Bords *(91,44 cm Exigé)	16E492	1
38▲	Décalque - Attention, Protège-courroie En Place		1
39	Revers du protège-courroie	16E765	1
40▲	Décalque - Attention : Risques de brûlures		2
41	Boulon	16E735	2
42	Support protège-courroie	16E685	1
43	Entretoise	16E753	2
44	Boulon	100057	2
45	Coude	16E728	1
46	Flexible	16E690	1
47	Pompe	16E738	1
48	Vanne pilote	16E709	1
49	Décalque - Vignette d'argent	N/A	1
50	Contrôle de l'accélérateur d'air	16E752	1
51	Insérer le support de tube	16E724	2
52	Écrou de compression	16E720	1
53	Support de rue	16F025	1
54	Soupape de pression	16E708	1
55	Douille	16E715	1
56	Manomètre	16E710	2
57▲	Décalque - Attention/ Avertissement Danger (E/S/F)		1
58	Coude	16E721	1
59	Tuyau (60 cm exigé)	16E689	1
60	Montage du filtre (Comprend 36)	16E694	1
61	Filtre	16E693	1
62	Boulon	114251	2
63	Prise Qc	16F183	1
64	Support de montage	16E698	1
65	Mamelon	156849	1
66	Régulateur	16E706	1
67	Coude	16E717	1
68	Attache de tuyau souple	16E482	1
69	Pince à vis sans fin	16E502	2
70	Flexible	16J760	1
71	Coude	16E723	1
72▲	Ensemble de décalque, sécurité, (comprend 3, 4 10, 23, 24, 25, 30, 32, 38, 40, 57)	16F185	1

▲ Remplacement des décalques d'avertissement disponibles sans frais.

Montage de la pompe - Pièces

16E738 (pour utiliser avec le Model 1720G)

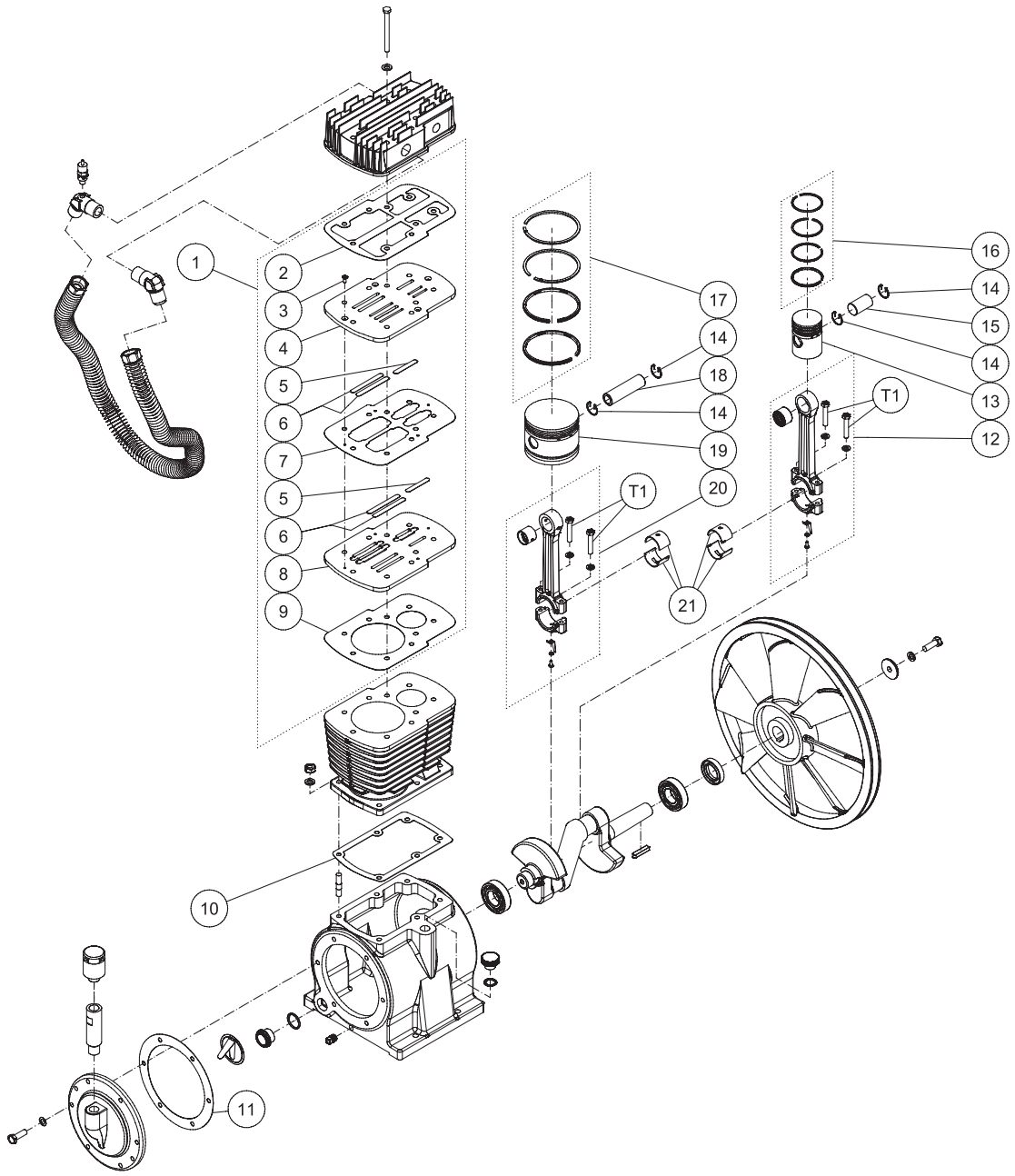

Montage de la pompe - Pièces

16E738 (pour utiliser avec le Model 1720G)

DESCRIPTION	PIÈCE #	QTÉ
KIT, RÉPARATION, ASSEMBLAGE DE LA PLAQUE DE LA VANNE COMPREND 2-9 (1)	24F003	1
KIT, RÉPARATION, JOINTS DU PISTON COMPREND 16, 17	24F004	1
KIT, RÉPARATION, PISTON COMPREND 12-15, 18-21	24F006	1
KIT, RÉPARATION, JOINTS DE LA POMPE COMPREND 2, 7, 9, 10, 11	24F005	1

Remarques

Caractéristiques techniques

NUMÉRO DE MODÈLE	262360	262361
Moteur :	Honda	
Taille	200 cc	270 cc
Type de moteur	4 Coups, Vanne vertical, Cylindre unique	
Type d'huile	SAE 10W 30	
Capacité d'huile (oz./litres)	20 oz./591 ml	37 oz./1094 ml
Type de combustible	Essence sans plomb, indice de 86 octanes et supérieur	
Capacité d'huile (gallon/litres)	0,95/3,6	1,6/6,05
RPM du Moteur	3300	3500
RPM au ralenti	2200-2400	
Pompe du compresseur :		
Numéros des Cylindres	2	
Étapes de compression	1	2
RPM	1320	864
Capacité d'huile	9,5 oz./280 ml	24,7 oz./730 ml
Type d'huile	30 W Non Détergent	
Configuration de la vanne pilote :		
Découpe	125 PSI	175 PSI
Incrustation	95 PSI	145 PSI
Réservoir d'Air :		
Capacité	30,28 l.	
Performance :		
CFM @ 40 PSI	16,8	19,7
CFM @ 100 PSI	13,1	18,3
CFM @ 175 PSI	-	17,5
Pression maximum	125 PSI	175 PSI
Temps de Pompage : 0-125 PSI	36 secondes	44 secondes
Heure de récupération : 95-125 PSI	7,5 secondes	9 secondes
Son :		
Pression acoustique	89.5	92.5
Puissance acoustique	103.7	107.2
Poids :		
Net	77 kg	288
Transport	86 kg	358
Dimensions :		
Basic H x L x L	113 cm x 47 cm x 66 cm	111,76 cm x 66 cm x 83,82 cm
Transport H x L x L	114,3 cm x 48,26 cm x 81,28 cm	123,2 cm x 77,5 cm x 101,6 cm

Garantie Graco standard

Graco garantit que tout le matériel mentionné dans le présent document, fabriqué par Graco et portant son nom est exempt de défaut de matériel et de fabrication à la date de la vente à l'acheteur et utilisateur initial. Sauf garantie spéciale, élargie ou limitée, publiée par Graco, Graco réparera ou remplacera, pendant une période de douze mois à compter de la date de la vente, toute pièce de l'équipement jugée défectueuse par Graco. Cette garantie s'applique uniquement si le matériel est installé, utilisé et entretenu conformément aux recommandations écrites de Graco.

Cette garantie ne couvre pas, et Graco ne sera pas tenue responsable d'une détérioration générale, ou tout autre dysfonctionnement, dommage ou usure suite à une installation défectueuse, mauvaise application, abrasion, corrosion, maintenance inadéquate ou incorrecte, négligence, accident, manipulation ou substitution de pièces de composants ne portant pas la marque Graco. Graco ne saurait être tenue responsable en cas de dysfonctionnement, dommage ou usure dus à l'incompatibilité du matériel de Graco avec des structures, accessoires, équipements ou matériaux non fournis par Graco ou encore dus à un défaut de conception, de fabrication, d'installation, de fonctionnement ou d'entretien de structures, d'accessoires, d'équipements ou de matériaux non fournis par Graco.

Cette garantie s'applique à condition que le matériel objet de la réclamation soit retourné en port payé à un distributeur de Graco agréé pour la vérification du défaut signalé. Si le défaut est reconnu, Graco réparera ou remplacera gratuitement toutes les pièces défectueuses. Le matériel sera retourné à l'acheteur d'origine en port payé. Si l'inspection du matériel ne révèle aucun défaut matériel ou de fabrication, les réparations seront effectuées à un coût raisonnable pouvant comprendre le coût des pièces, de la main d'œuvre et du transport.

CETTE GARANTIE EST EXCLUSIVE, ET REMPLACE TOUTES AUTRES GARANTIES, EXPRIMÉE OU IMPLICITE, COMPRENNANT MAIS EN NE SE LIMITANT PAS À LA GARANTIE DE COMMERCIALISATION OU LA GARANTIE D'ADÉQUATION À UN BUT SPÉCIFIQUE.

La seule obligation de Graco et la seule voie de recours de l'acheteur pour toute violation de la garantie seront tels que définis ci-dessus. L'acheteur convient qu'aucun autre recours (pour, la liste n'ayant aucun caractère exhaustif, dommages indirects ou consécutifs de manque à gagner, perte de marché, dommages corporels ou matériels ou tout autre dommage indirect ou consécutif) ne sera possible. Toute action pour violation de la garantie doit être intentée dans les deux (2) ans à compter de la date de vente.

GRACO NE GARANTIT PAS ET REFUSE TOUTE GARANTIE RELATIVE À LA QUALITÉ MARCHANDE ET À UNE FINALITÉ PARTICULIÈRE EN RAPPORT AVEC LES ACCESSOIRES, ÉQUIPEMENTS, MATÉRIAUX OU COMPOSANTS VENDUS MAIS NON FABRIQUÉS PAR GRACO. Ces articles vendus, mais non fabriqués par Graco (tels que les moteurs électriques, commutateurs, flexibles, etc.) sont couverts par la garantie, s'il en existe une, de leur fabricant. Graco fournira à l'acheteur une assistance raisonnable pour toute réclamation faisant appel à ces garanties.

En aucun cas, Graco est responsable pour des dommages indirect, accidentel, particuliers ou consécutifs, causés par l'équipement ci-dessous fournit, ou l'ameublement, la performance, ou l'utilisation de tous produits ou autres biens vendus, que ce soit en raison d'une rupture de contrat, violation de la garantie, la négligence de Graco ou autres.

For Graco Canada Customers

The Parties acknowledge that they have required that the present document, as well as all documents, notices and legal proceedings entered into, given or instituted pursuant hereto or relating directly or indirectly hereto, be drawn up in English. Les parties reconnaissent avoir convenu que la rédaction du présente document sera en Anglais, ainsi que tous documents, avis et procédures judiciaires exécutés, donnés ou intentés, à la suite de ou en rapport, directement ou indirectement, avec les procédures concernées.

Information sur Graco

POUR PLACER UNE COMMANDE, contactez votre distributeur Graco ou appelez pour identifier le distributeur le plus proche.

Toutes les données écrites et illustrations contenues dans ce document reflètent les dernières informations sur le produit disponibles au moment de la publication.

Graco se réserve le droit de procéder à des modifications à tout moment et sans préavis.
Traduction des instructions originales. This manual contains French. MM 3A0595
Siège social de Graco : Minneapolis
Bureaux à l'étranger : Belgique, Chine, Japon, Corée
GRACO INC. AND SUBSIDIARIES • P.O. BOX 1441 • MINNEAPOLIS MN 55440-1441 • USA
Copyright 2010, Graco Inc. All Graco manufacturing locations are registered to ISO 9001
www.graco.com
Revised 04/2011